SERIE:	Dura
LIEFERANT:	Grohe
MATCHCODE:	AQARDUSTB
LIEFERANTEN ARTN.:	120051=24051002 +35600000
KURZBEZEICHNUNG:	Alva Prisma Dura Brausearmatur UP inkl. UP-Körper, inkl. Sichtteil, Chrom

PRODUKTBILD

AUSSCHREIBUNGSTEXT

Alva Prisma Dura Brausearmatur
Verchromt

Einhand-Brausebatterie 1/2", UP-Montage bestehend aus: Fertigmontageset, Unterputz-Einbaukörper

Unterputz-Einbaukörper: Einbautiefe 75 mm - 105 mm, komplett montierte, werkseitig geprüfte Funktionseinheit, 46 mm Keramikkartusche, variabel einstellbare Mengenbegrenzung, sicher zu montieren durch stabile Einbaubox / Bauschutzkappe, vorbereitete Befestigungspunkte für Nass- und Trockenausbau, Trägermaterial für Wandabdichtung enthalten, alle Anschlüsse im Standardmaß 1/2", verwechslungssicher gekennzeichnet, Armaturenkörper aus entzinkungsarmen Messing, Armaturengruppe I nach DIN 4109
Bedienungshebel aus Metall
Rosetten- und Schaftabdichtung
verdeckte Befestigung
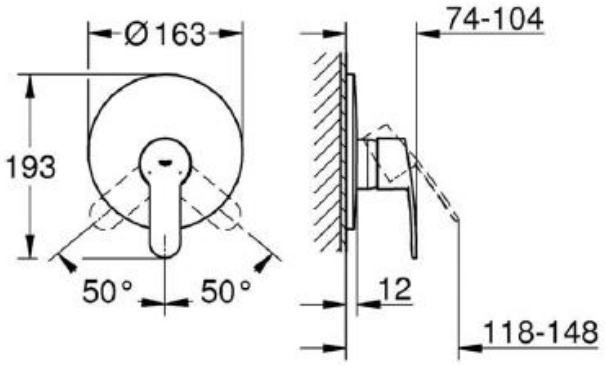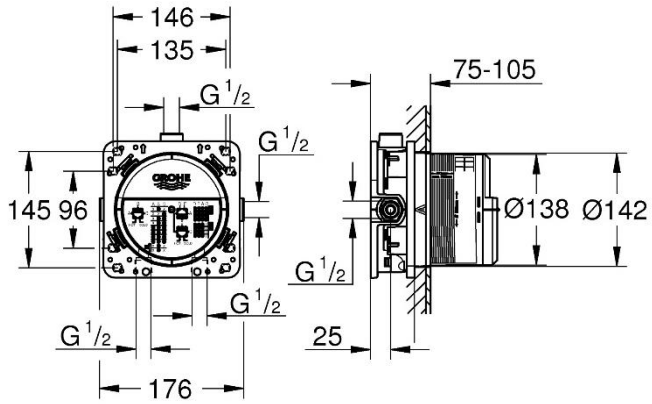
MAßSKIZZE