GS 1056 P

WASCHTISCH- EINLOCH- ZWEIGRIFFBATTERIE

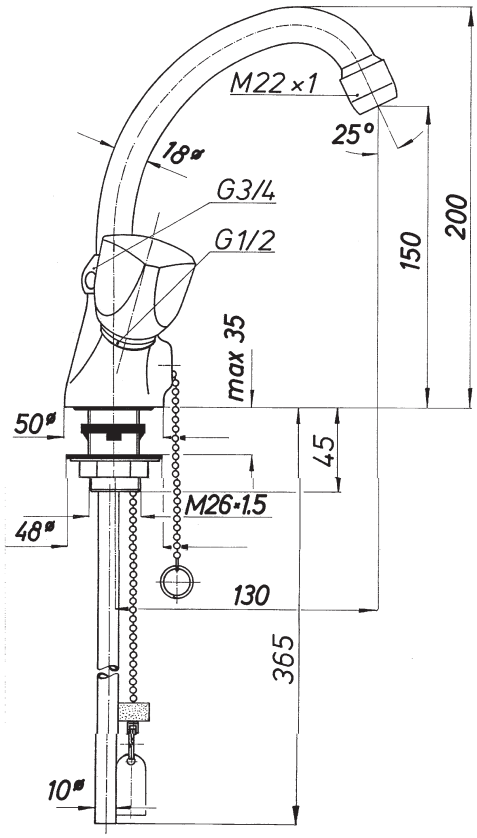

WASCHTISCH- EINLOCH- ZWEIGRIFFBATTERIE

schwenkbarer Rohrauslauf Ø 18 mm, Perladüse, (Durchflußklasse „Z“), versenkbare Kette,

Durchflußmenge bei 3 bar Fließdruck: 8,0 l/min

Alternativteile:
1. schwenkbare Rohrausläufe von GS 0011-150 P bis GS 0011-400 P,
2. schwenkbarer Rohrauslauf Ø 18 mm (Ausladung 125 mm, senkrechter Strahl) U1 ST 110 P

Ergänzbar mit:
1. Schaftverlängerung (15 mm) GS 1647-15,
2. Schaftverlängerung (40 mm) GS 1647-40,

Hinweis: Diebstahlsicherung bei Griffen möglich (Aufpreis pro Griff GS 0102 DS)