hansgrohe

Talis E
3-Loch Waschtischarmatur mit Zugstangen-Ablaufgarnitur
Oberflächen: **Brushed Black Chrome** Artikelnummer: **71733340**

Beschreibung

Merkmale

- Besteht aus: 3-Loch Waschtischarmatur, Ablaufgarnitur
- ComfortZone 150
- Ausladung 112 mm
- Durchflussmenge bei 3 bar: 5 l/min
- Keramikventile heiß/ kalt 90°
- für Durchlauferhitzer geeignet
- Zugstangen-Ablaufgarnitur G 1¼
- Material Ablaufventil: Metall
- Anschlussart: G ⅜ Anschlussschläuche
- Oberfläche der Zugstange bei Farbvariante -670 und -700 = chrom

Technologie

Produktabbildung

Maßzeichnung

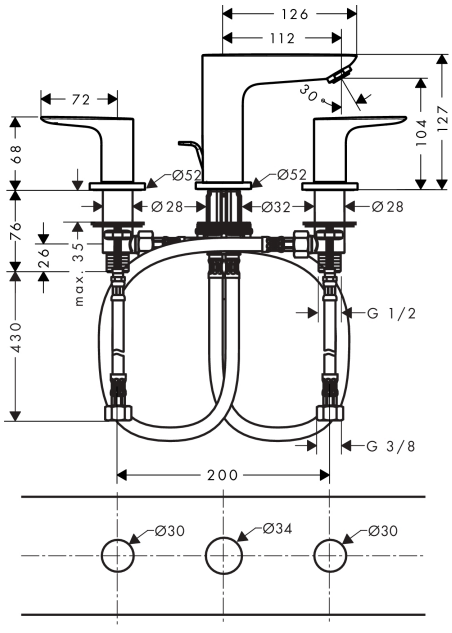

Durchflussdiagramm

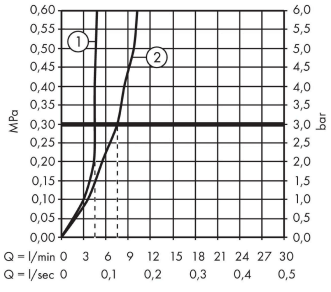

① Mit Durchflussbegrenzer
② Ohne Durchflussbegrenzer