hansgrohe

Metris
Einhebel-Bidetmischer mit Zugstangen-Ablaufgarnitur
Oberflächen: **Chrom** Artikelnummer: **31280000**

Beschreibung

Merkmale

- Besteht aus: Einhebel-Bidetmischer, Ablaufgarnitur
- Ausladung 123 mm
- Kugelgelenk-Strahlformer
- Laminarstrahl
- Durchflussmenge bei 3 bar: 7,2 l/min
- Keramikmischsystem
- Temperaturbegrenzung einstellbar
- für Durchlauferhitzer geeignet
- Zugstangen-Ablaufgarnitur G 1¼
- Material Ablaufventil: Metall
- Anschlussart: G ⅜ Anschlussschläuche

Technologie

Produktabbildung

Maßzeichnung

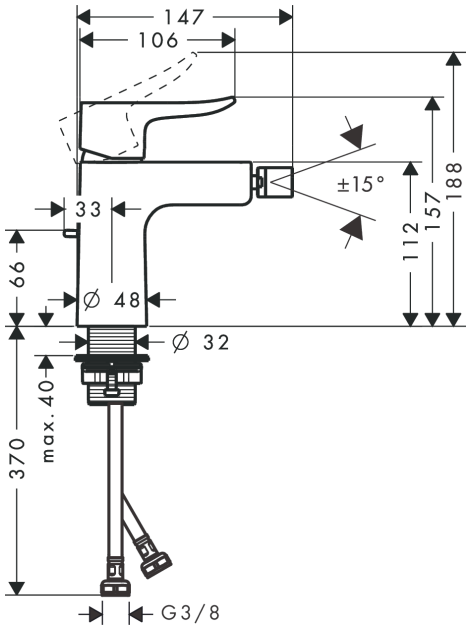
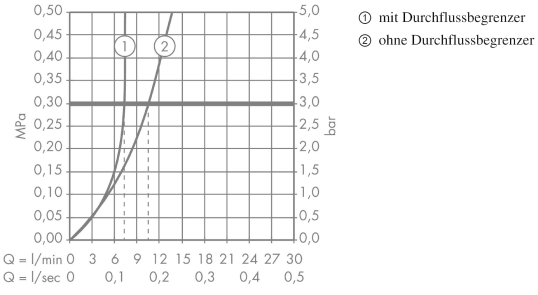
Durchflussdiagramm