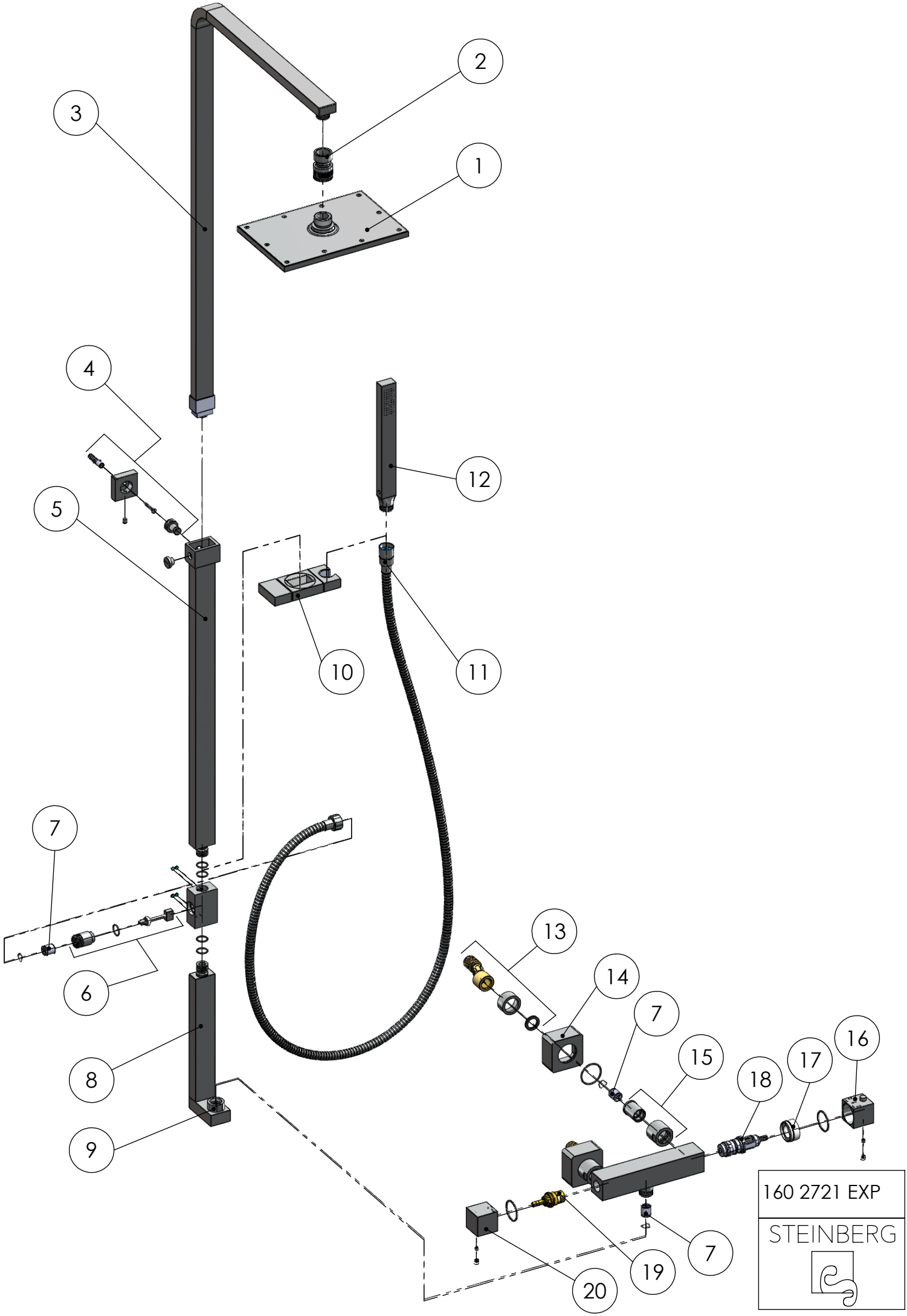
1
2
3
4
5
6
7
8
9
10
11
12
13
14
15
16
17
18
19
20
160 2721 EXP
STEINBERG

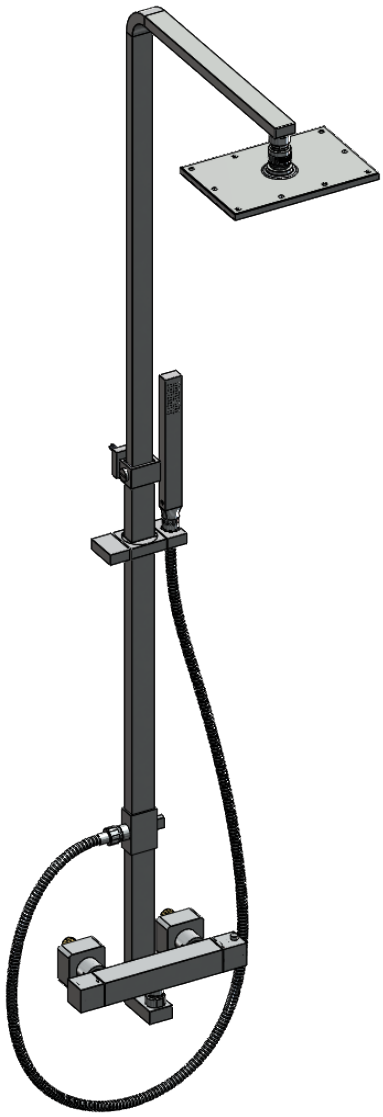

| | PartNo | DE | EN |
|---|---|---|---|
| 1 | 120 1687 | Kopfbrause 220 x 145 mm, Chrom | head shower 220 x 145 mm, chrome |
| 2 | 099 9821 | Kugelgelenk zur Regenbrause, Chrom | bal point of main shower, chrome |
| 3 | 135 4029 | Oberer Brausestange, komplett, Chrom | top shower tube complete, chrome |
| 4 | | Wandbefestigung 40 x 40 mm, Chrom | wall fixing set 40 x 40 mm, chrome |
| 5 | 135 4028 | Mittlere Brausestange, Halter, Befestigung, Chrom | center rail, holder , fixing rosette, chrome |
| 6 | 099 9085 | Umsteller komplett mit Anschluss zum Schlauch, Chrom | diverter complete with hose connection, chrome |
| 7 | 099 9161 | Rückflussverhinderer Ø 15mm | backflow preventer Ø 15mm |
| 8 | 135 4027 | Untere Brausestange, Anschlusswinkel, Umsteller, Chrom | bottom shower bar, connection elbow, diverter, chrome |
| 9 | 099 2719 | Überwurfmutter zum Anschlusswinkel, Chrom | hexagon nut for bottom part of rail, chrome |
| 10 | 135 1663 | Handbrausegleiter, Chrom | slider for hand shower, chrome |
| 11 | 099 9415 | Metall-Brauseschlauch Ü 1/2"xKonus 1/2",1500mm, Chrom | shower hose Ü 1/2" x Konus 1/2", 1500mm, chrome |
| 12 | 135 1663 | Handbrause gerade, Chrom | hand shower, chrome |
| 13 | 099 9890 | S-Anschluss ohne Rückflussverhinderer (Paar) | S-connection without backflow prevente (pair) |
| 14 | 160 9877 | Rosette 55 x 55 mm (Paar), Chrom | rosette 55 x 55 mm (pair), chrome |
| 15 | 099 3100 | Überwurfkomponenten, Ø = 22,5 mm, Chrom | connection parts components, Ø = 22,5mm, chrome |
| 16 | 160 4012 | Griff für Temperatur, Chrom | handle for temperature control, chrome |
| 17 | 099 2741 | Anschlagring zur 38° Einstellung der Thermostatkartusche | stop ring to 38° setting for thermostatic cartridge |
| 18 | 099 9064 | Thermostat Kartusche (Typ V) | thermostatic cartridge (typ V) |
| 19 | 099 9048 | Ventiloberteil linksschließend 90° Mengenregulierung | ceramic head-part 90° left-turn closing - volume control |
| 20 | 160 4011 | Griff für Mengenregulierung, Chrom | handle for volume control, chrome |

160 2721

16.08.2021

STEINBERG