hansgrohe

Tecturis S
2-Loch Waschtischmischer 150 CoolStart EcoSmart+ mit Ablaufgarnitur
Oberfläche: **Chrom** Artikelnummer: **73353000**

Beschreibung

Merkmale

- besteht aus: 2-Loch Waschtischmischer, Ablaufgarnitur
- ComfortZone 150
- Ausladung: 139 mm
- Auslaufhöhe: 151 mm
- Strahlart: Normalstrahl
- Select Kartusche mit Temperaturverstellung
- komfortable Bedienung Dreh-/ und Drückbewegung
- Material Bedienelement: Metallgehäuse, Sicherheitsglas
- für Durchlauferhitzer geeignet
- unverschließbare Ablaufgarnitur
- Material Ablaufventil: Metall
- Anschlussart: G ⅜ Anschlussschläuche
- Anschlussgröße: DN15
- flexible Positionierung des Bedienelements möglich
- Kaltwasser in Griff-Grundstellung
- keine Verschmutzung des Auslaufs durch Wasserflecken
- Quick-Connect Schlauch
- EU-Taxonomie: max. 6 l/min - wesentlicher Beitrag (SC)

Technologie

AirPower | Comfort Zone | CoolStart | Eco Smart+

Designpreise

iF DESIGN AWARD 2023

Produktabbildung
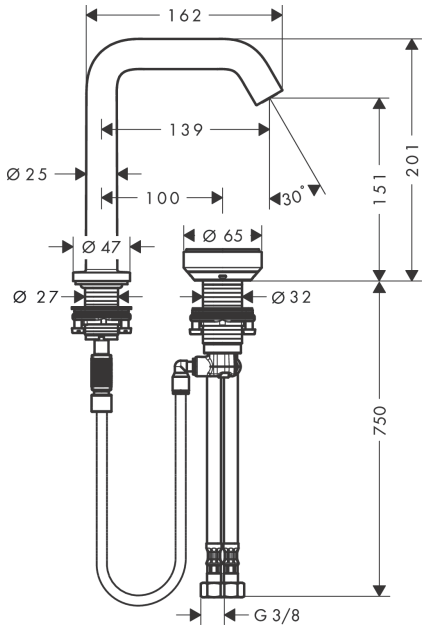
Maßzeichnung