EUROLINE SPEICHER

MONOVALENT UND BIVALENT

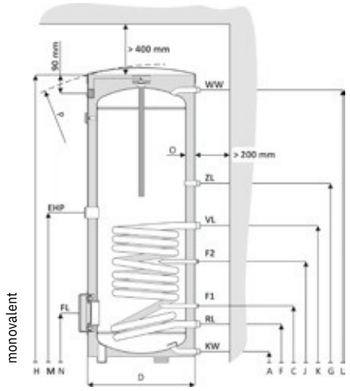

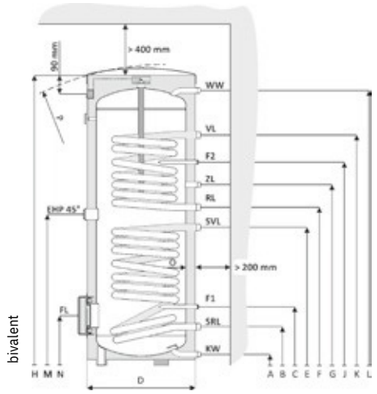

B

C

C

* Isolation wird nachträglich montiert.
** Dieser Anschluss ist nicht bei allen Warmwasserspeichern vorhanden.
*** Dieser Anschluss ist unter 45° nach rechts verdreht

Mit einem Register*

Farbe	H mm	Liter	Ø mm	H-fläche m2		
silber	1445	200	540	0,95		
silber	1334	300	700	1,45		
silber	1961	500	700	1,90		
weiß	2000	750	910	3,70		
weiß	2025	1000	1010	4,50		

Mit zwei Register*

Farbe	H mm	Liter	Ø mm	H-fläche m2		
silber	1835	300	600	0,80 + 1,55		
silber	1961	500	700	1,30 + 1,90		
weiß	2000	750	910	1,17 + 1,93		
weiß	2025	1000	1010	1,12 + 2,45		

*AT=Ausführung mit Anodentester

		Typ	Euroline 200 AT	Euroline 300 AT	Euroline 400 AT	Euroline 500 AT	Euroline 750 *	Euroline 1000 *	Euroline 300-25 AT	Euroline 400-2 AT	Euroline 500-2 AT	Euroline 750-2 *	Euroline 1000-2 *
Nenninhalt		l	198	300	385	478	750	982	295	380	470	750	995
Durchmesser Höhe	D	mm	540		700		910	1010	600	700		910	1010
Kippmaß Gewicht	H	mm	1473	1334	1631	1961	2000	2025	1834	1631	1961	2000	2025
Anschlußgröße Kaltwasser KW	P	mm	1530	1472	1738	2044	2072	2135	1892	1738	2044	2072	2135
Warmwasser WW		kg	56	85	101	150	243	303	106	130	160	217	275
Anschlußgröße Solarvorlauf		R	¾"	1"			1 ¼"			1"		1 ¼"	
SVL Solarrücklauf SRL	A	mm	55				99	103	90			99	103
Anschlußgröße	L	mm	1366	1226	1523	1853	1886	1900	1725	1523	1856	1887	1905
Heizungsvorlauf VL		R											
Heizungsrücklauf RL	E	mm	-						96	909	965	830	884
Anschlußgröße Zirkulation ZL	B	mm							4			288	297
Fühlerrohr F2 F1		R	1"				1 ¼"		25		1"		
Anschlußgröße (***unter 45°)	K	mm	686	548	908	965	1314	1324	142	135	160	1467	1423
E- Patrone EHP Blindflansch FL	F	mm	221				288	296	4	4	4	1151	1153
Heizfläche		R	¾"						106	100	111		
Dauerleistung	G	mm	899	918	1111	1264	1417	1489	1179	1111	1264	1242	1243
		mm											
	J	mm	506	548	68	69	1079	1087	1289	1223	1409	1332	1333
	C **	mm		306	3	5	-	-	403	369	380	402	411
		R			36 1½"	38					1½" ***		
	M	mm	73	755	95	1040	1375	1375	1013	957	1040	1005	1025
	N	mm	8		7		378	386	324			378	387
	DN/ TK	mm	24	110/150	27		180/ 225		110/1150			180/ 225	
			6		5								
		m²	0,95	1,43	1,8	1,9	3,7	4,5	0,8	1,05	1,3	1,17	1,12
	tKW = 10°C	kW	31	48	57	65	99	110	26	31	40	33	32
	tWW = 45°C	l/h	760	1170	1395	1590	2440	2715	630	740	970	815	780
Inhalt WT		l	6,4	10,1	12,6	13,3	32,4	38,9	5,7	7	8,9	8,2	7,9
Solar													
Heizfläche		m²							1,55	1,8	1,9	1,93	2,45
Dauerleistung	tKW = 10°C	kW	-						48	57	65	60	76
	tWW = 45°C	l/h							1170	1395	1590	1460	1870
Inhalt WT		l							10,8	12,6	13,3	13,5	17,1
Leistungskennzahl Heizung	"tKW = 10°C	NL	4,2	8,4	15,2	19,1	30,5	38,8	2,2	3,4	5,9	6,2	7,1
	tSp = 60°C tWW = 45°C"	NL	-						8,4	15,2	19,1	21	26
Leistungskennzahl Solar													
Bereitschaftsvolumen	Trinkwasser	l							132	150	184	310	418
Isolationsstärke	O	mm	45		50		80*			50		80	
Bereitschaftsverluste 24h		kWh	2,1	2,4	2,8	3	3,7	4,8	2,6	2,9	3,2	3,7	4,8
zul. Betriebsüberdruck	Heizwasser	bar	10										
	Trinkwasser	bar	10										
zul. Betriebstemperatur	Heizwasser	°C	110										
	Trinkwasser	°C	95										

WARMWASSERSPEICHER

EUROLINE WÄRMEPUMPENSPEICHER

UND SOLAR WÄRMEPUMPENSPEICHER

Wärmepumpenspeicher

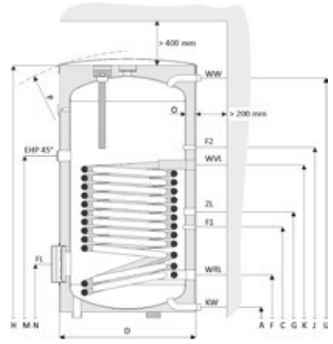

Solar Wärmepumpenspeicher

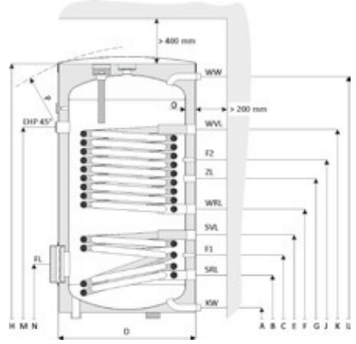

B

C

C

Mit einem Register

Farbe	H mm	Liter	Ø mm	H-fläche m2		
silber	1294	300	700	3,2		
silber	1591	400	700	5,0		
silber	1853	500	700	6,2		

Mit zwei Register

Farbe	H mm	Liter	Ø mm	H-fläche m2		
silber	1591	400	700	1,4 + 3,2		
silber	1921	500	700	1,6 + 4,3		

		Typ	WPS 300-1	WPS 400-1	WPS 500-1	WWPS 400-2	WWPS 500-2
Nenninhalt		Ltr.	288	356	440	363	445
Durchmesser Höhe	D	mm	1294	1591	700	1591	1921
Kippmaß Gewicht	H	mm	1393	1672	1921	1672	1990
Anschlußgröße	P	mm	139	170	1990	189	235
Kaltwasser KW		kg			222		
Warmwasser WW		R			1"		
Solarvorlauf SVL	A	mm			55		
Solarrücklauf SRL		mm			1853		
Anschlußgröße	L	mm	1229	1526		1526	1853
Heizungsvorlauf VL	E	mm				470	547
Heizungsrücklauf RL	B	R				220	
Anschlußgröße	K	mm			1 1/4"		
Zirkulation ZL F1 F2		mm	784	1100	1279	1146	1415
Blindflansch Fl	F	R		220	3/4"	606	695
Anschlußgröße u. 45°	G	mm		666	1035	860	1016
E- Patrone EHP		mm	54	592	699	385	423
Einbautiefe	C	mm	4	1190	1369	965	1200
Heizfläche	J	mm	46		275		
Dauerleistung	N	mm	6		110/150		
	DN/TK	R	87		1 ½"		
Inhalt WT		mm	4		1319		
	M	mm					
		mm	830	1140		1210	1479
Heizfläche		m²		500		610	
Dauerleistung				5			
Inhalt WT			3,2	106	6,2	3,2	4,30
Leistungskennzahl H.	tKW = 10°C	l/h	68	2597	131	64	88
	tWW = 45°C	l	1666	35	3222	1556	2148
Leistungskennzahl S.		m²	24		43	27,2	36,3
Bereitschaftsvolumen						1,4	1,6
Isolationsstärke		l/h				40	46
zul. Betriebsüberdruck	tKW = 10°C	l				972	1116
	tWW = 45°C	NL				11,3	13,6
zul.		NL				15,0	25,0
		l	11,5	24	33,5	9,1	11,2
Betriebstemperatur	"tKW = 10°C						
	tSp = 60°C	mm				243	311
Gewicht	tWW = 45°C"	bar					
Breite	Trinkwasser	bar					
Tiefe	O	°C			50		
Höhe	Heizwasser	°C			10		
	Trinkwasser	kg			10		
	Heizwasser	mm			110		
	Trinkwasser	mm			95		
	verpackt	mm					
	verpackt				820		
	verpackt				750		
	verpackt		1477	1777	2112	1777	2112